JP-WSSVS-2 （枠材：SP-6HG／縁材：なし　蓋材：ステンレス縞鋼板 4.5t）

CAD DOWNLOAD　ステンレス製

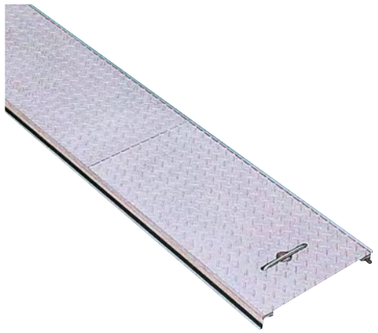

■ 平面図

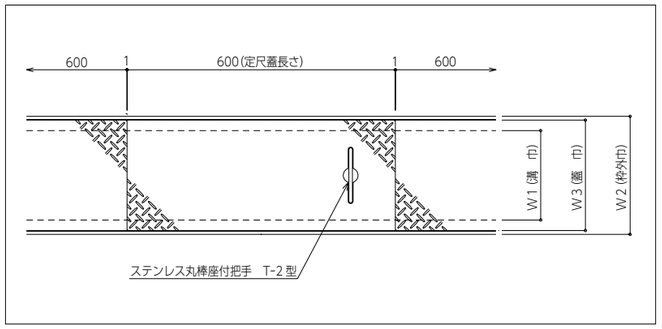

■ 納まり図

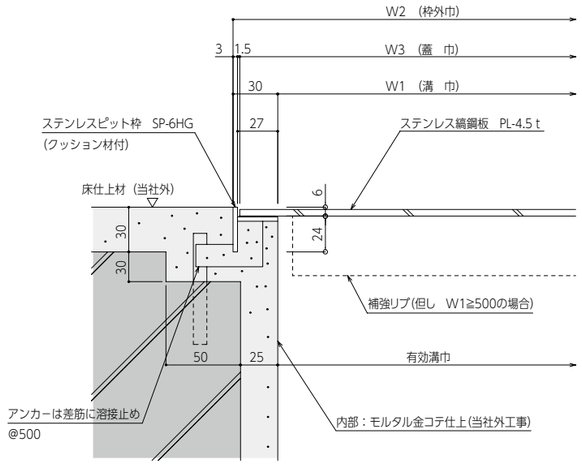

■ 枠材

(SP-6HG)

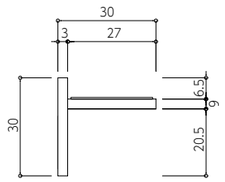

■ 寸法表

型式 品番	規格	蓋板厚	溝巾 (W1)	枠外巾 (W2)	蓋巾 (W3)	定尺	質量 (kg/枚)
JP-WSSVS-2	150	4.5	150	210	201	600	3.3
	200		200	260	251		4.4
	250		250	310	301		5.6
	300		300	360	351		6.7
	350		350	410	401		7.8
	400		400	460	451		8.9
	450		450	510	501		10.0
	500	4.5	500	560	551	600	12.5
	550		550	610	601		13.7
	600		600	660	651		15.0
	650		650	710	701		16.2
	700		700	760	751		17.5
	750		750	810	801		18.7
	800		800	860	851		19.9
	850		850	910	901		21.2
	900		900	960	951		22.4

※溝巾500以上は補強リブ付となります。
※規格品以外も製作いたします。

■ 仕様

品名	材質	摘要
ステンレスピット枠	SUS304	
クッション材	クロロプレンゴム	
蓋板	SUS304縞鋼板	
丸棒座付把手	SUS304	蓋5枚に1枚の割合で取り付け

※把手取付位置についてはP24をご参照ください。

■ 適応蓋

ステンレス縞鋼板　4.5mm、6.0mm
●ステンレス(SUS304)は耐食性、耐酸性、耐熱性、耐久性、非磁性という優れた特徴をもっています。

備考欄

■**ポイント**
◎枠材・蓋材がステンレスなので湿気の多い場所や薬品などを使う場所に適しています。
◎モルタル受けプレートを設ければピット内は隅切となり蓋は正形蓋できれいに納まります。納まり参考例P32を参照ください。
◎金属製束を用いれば蓋を分割し軽量化できます。P29を参照ください。

■**設計注意事項**
1)「建築基準法施行令第85条」積載荷重に基づき、設計耐荷重は3,530N/㎡に設定しています。
〈キロニュートン計算式　N(kN)=Kgf(ton)×9.80665〉
2)搬入口が大型の時は補強材等を別途検討。

■ご注文の際は下記項目をご確認ください。
①荷重　②材質　③板厚　④溝巾　⑤高さ　⑥把手　⑦仕上材

■把手についてはP23を参照ください。

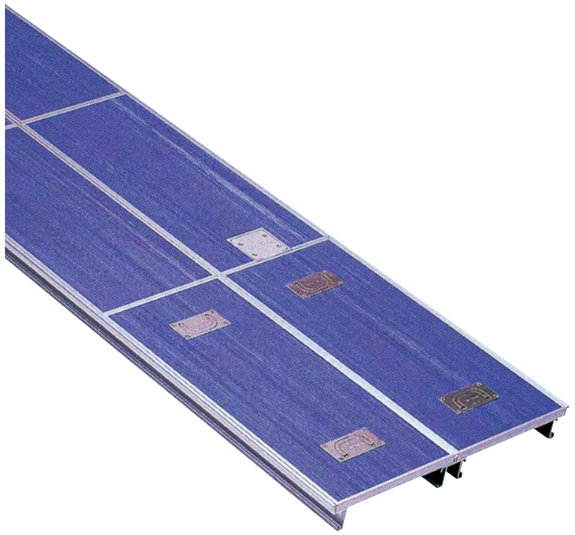

■ 枠材

(APW-2)

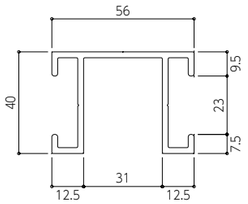

■ 仕様

品名	材質	摘要
アルミピット枠	A6063S-T5	アルミニウム合金押出形材 陽極酸化塗装複合被膜(A2種)
クッション材	塩ビ系ゴム	
蓋アルミ縁材	A6063S-T5	アルミニウム合金押出形材 陽極酸化塗装複合被膜(A2種)
蓋板　t=25		
蓋板3.2t･4.5t	SGHC Z12	溶融亜鉛メッキ鋼板
ステンレス揚蓋把手	SUS304	蓋5枚に1枚の割合で取り付け

日本下水道事業団 下水道施設標準図 A-03

Pタイル用中空床パネル用　MRI室、電気室、発電機室などに…

JP-WAAC-1

CAD DOWNLOAD　アルミ製

■ 平面図

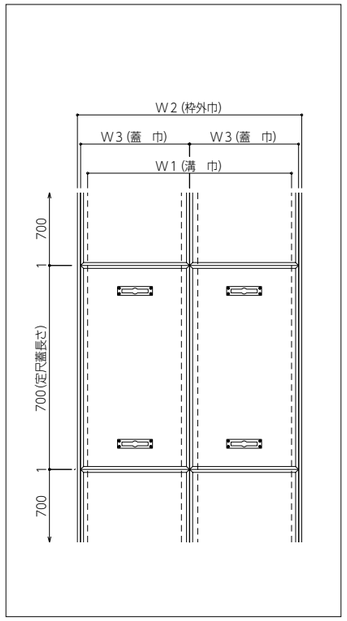

■ 納まり図

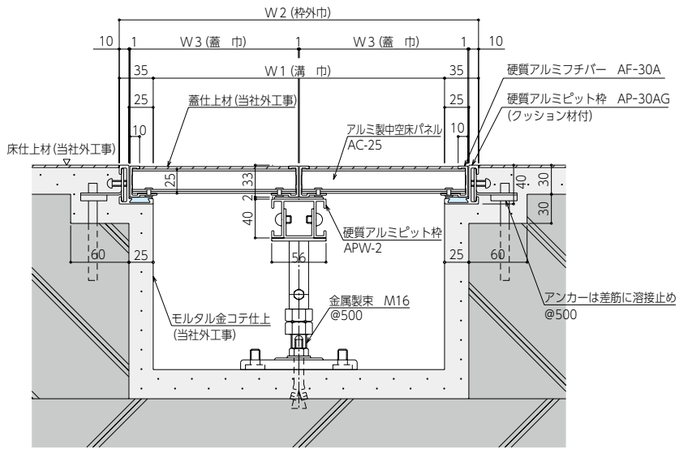

備考欄

■**ポイント**
◎広幅用は金属製束を用いて蓋を分割するため無理なく蓋の軽量化ができ、配線、配管スペースを妨げません。

■配線取出口についてはP29をご参照ください。
■把手についてはP23を参照ください。
■金属製束についてはP27をご参照ください。

CAD DOWNLOAD　このマークのついている製品は当社HPより図面データのダウンロードができます