ネオダスター JP-NDP

CAD DOWNLOAD

ステンレス製　勾配あり　現場溶接方式　コーナー対応可能

本　体

■ 納まり図

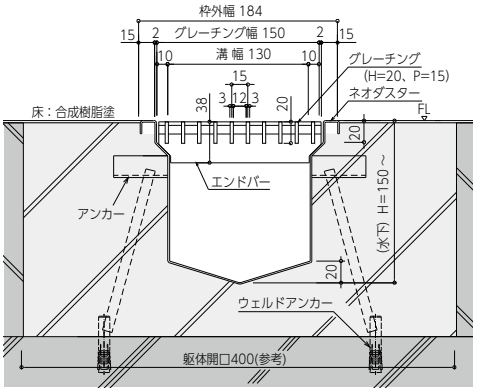

溶接塩ビ樹脂仕様対応可能です（P20参照）

■ 特長

- ジョイント方式（コーナー含む）
- ダスター最大L寸：10m（勾配1/200）
- エンド部の勾配、あるいは底部V面加工により、塵が溜まりにくく掃除し易い&清潔
- フォークリフトが通る場所での使用不可

※ダスターの配置設計はご用命ください

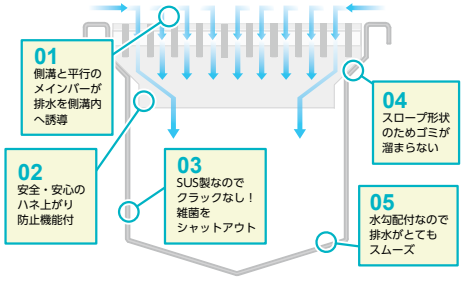

■ 製品一覧

型 式		本体サイズ		グレーチングサイズ			備考
品 番	型 番	溝幅	D	蓋幅	L	H	勾配
JP-NDP	130	130	150 (水下)	150	500 (定尺)	20	1/200

※規格品以外のサイズも特殊対応可能です

■ 部品構成

番 号	部品名	材 質	備 考
①	ダスター本体	SUS304	t =1.5
②	アンカー		t =2.0
③	固定版		t =2.0

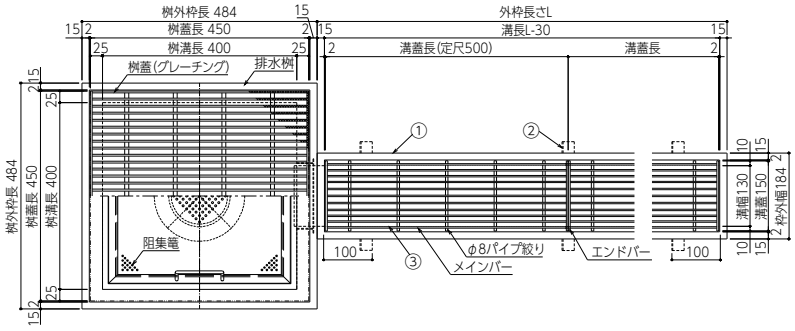

■ 施工方法

〈注〉焼けが生じた場合は磨き処理

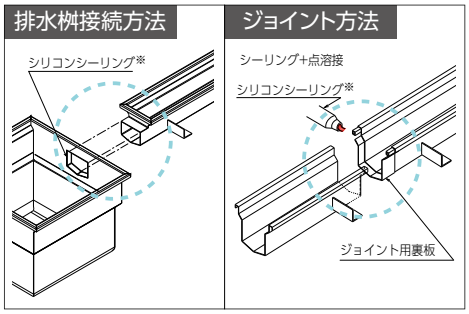

※推奨製品「ボンドシリコンコーク」(コニシ㈱)

コーナー

1) L タイプ　JP-NDL

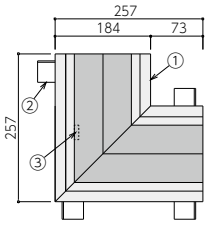

2) T タイプ　JP-NDT

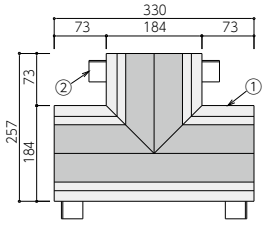

3) X タイプ　JP-NDX

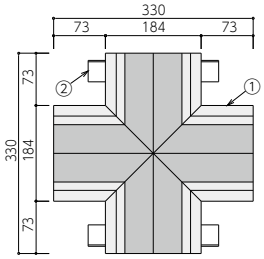

■ 製品一覧

型 式		本体サイズ	
品 番	型 番	溝幅	W×L
JP-NDL	130	130	257×257
JP-NDT	130		330×257
JP-NDX	130		330×330

※規格品以外のサイズも特殊対応可能です

■ 部品構成

番 号	部品名	材 質	備 考
①	ダスター本体	SUS304	t =1.5
②	アンカー		t =2.0
③	固定版		t =2.0

■ 横断面詳細

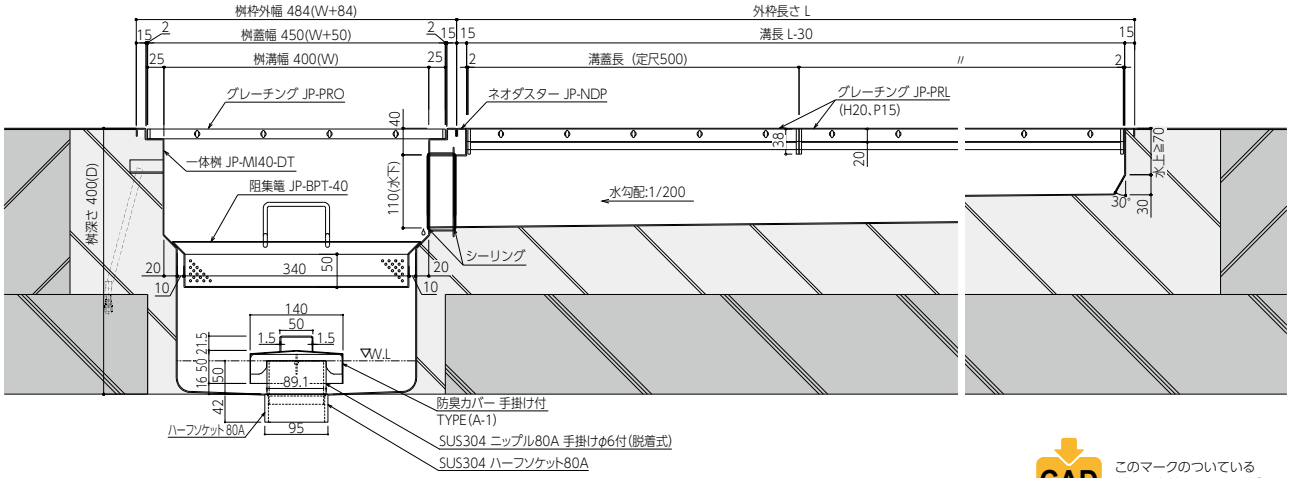

CAD DOWNLOAD　このマークのついている製品は当社HPより図面データのダウンロードができます