JP防水板 脱着式 JP-WP-1DC

アルミ製 | クランプハンドル式 | 特許出願済

■ 製品仕様

パネル	アルミ板材+アルミハニカムコア材		
パネル重量	42t	14.3kg/㎡	付属品含まず
ハンドル	SUS303、スチール(ユニクロ)、亜鉛合金		
止水材	CRゴム、EPDM		
側枠	SUS304		
中柱	SUS304		

※パネルは１枚当り20kg以下に分割し設計します。
※パネルは中空アルミパネルに変更することができます。
※特殊な納まりや、製作寸法以外の製作が求められる場合はご相談ください。

■ 製品性能

浸水防止性能の基準(漏水量による等級)	Ws-4相当	
製作寸法	枠内寸法(W)	860mm ～制限なし (Wが2,360㎜を超えると中柱が必要)
	浸水高さ(H)	350㎜･500㎜･700㎜･1,000㎜･1,050㎜
側枠設置形式	埋込み型・露出型	
設置時間	３分～（保管場所からの運搬時間は含みません）	
設置人数	１人～	
製品保管場所	必要	
製品収納器具(オプション)	収納BOX、壁掛フック、専用台車、収納カート、シートカバー等の収納方法が選べます。(p17～18参照)	

※浸水防止性能の基準（漏水量による等級）についてはp39をご参照ください。
※浸水防止性能の基準の等級は社内実験値であり保証値ではありません。
※本製品は完全止水ではありません。

■ 設置方法

01

運搬

パネルを保管場所から設置場所まで運んでください。

02

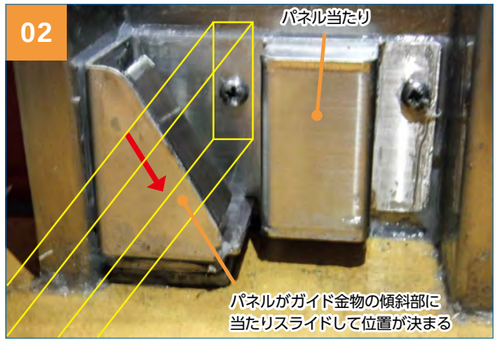

設置（その1）

パネルを差し込むと側枠のガイド金物により
適切な位置に合わせることができます。

03

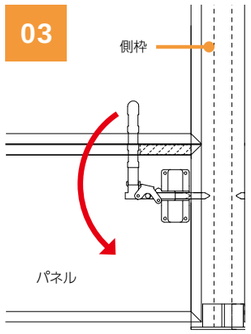

設置（その2）

パネルを床方向に押さえ、ハンドルを廻すことでパネルを床と壁方向に押付けます。
（特許出願済）

04

設置完了

止水材が枠に密着しているかご確認ください。

POINT 01

1DCは点字ブロックやタイルなどの凹凸のある場所でもWs-4等級をクリアしました。

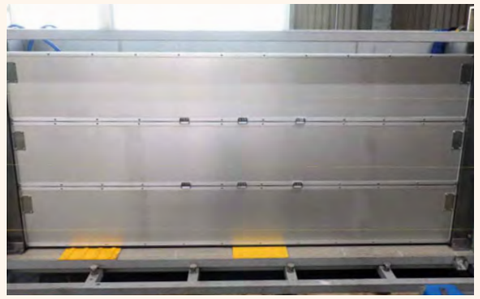

敢えて点字ブロック上にパネルが接するようにセットし、幅2,400mm、高さ1,050mmの水槽に水を溜め、漏水量を測定。

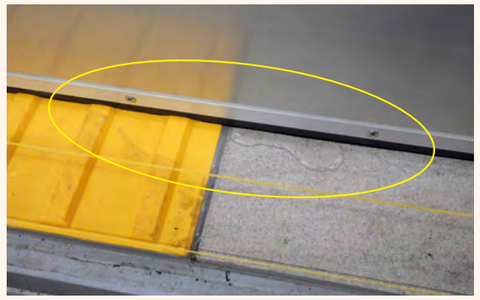

3回の実測漏水量平均が240㎖/分の漏水しか見られませんでした。これは、評価ランクにおけるWs-4相当となります。

POINT 02

嵌合補助金物が分割したパネル間のたわみを抑えます。

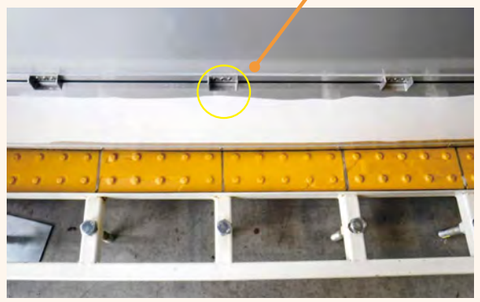

嵌合補助金物（特許出願済）により、パネルのたわみが従来製品比30%抑制され、止水性能を格段に向上させています。
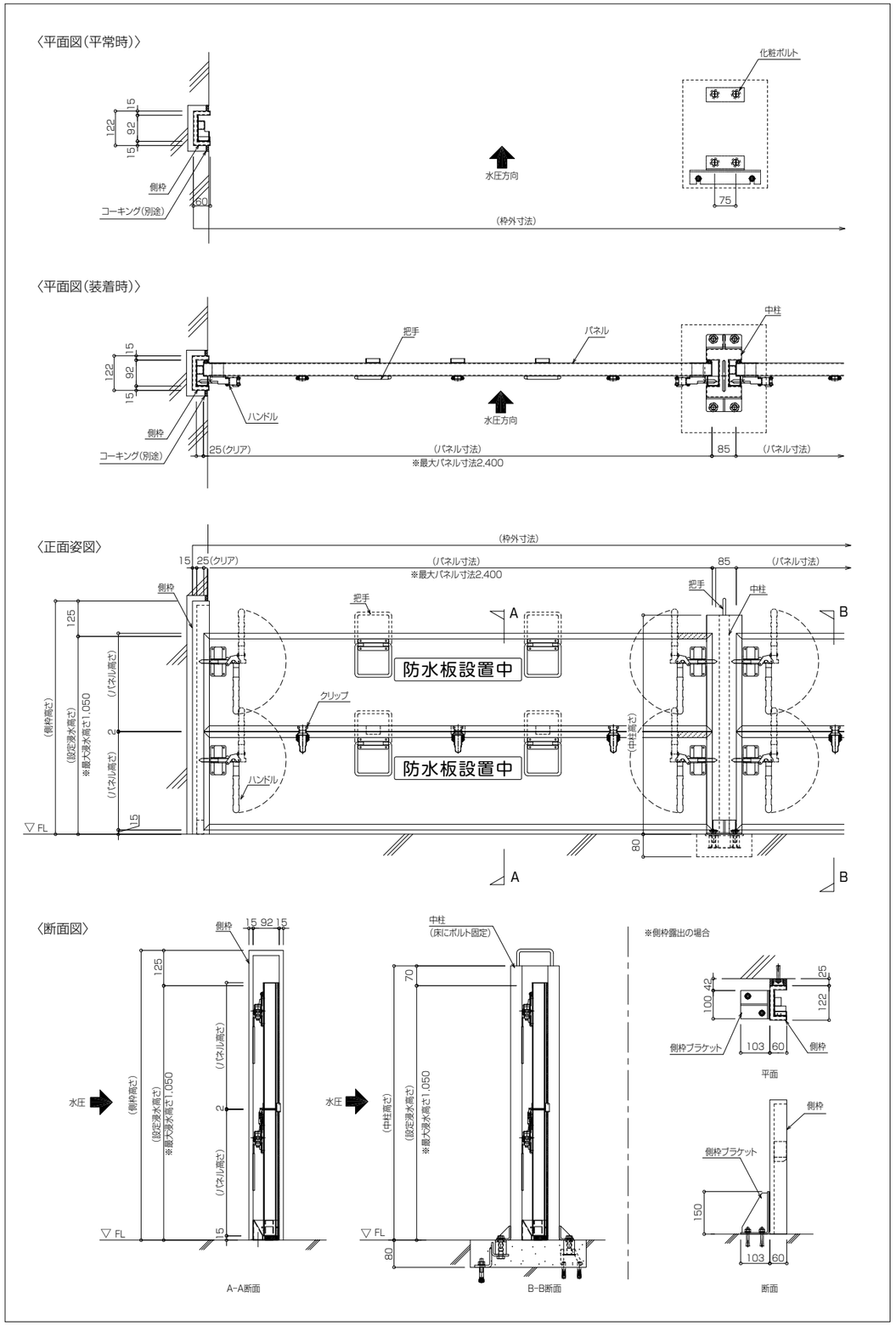
■ 参考図