一体成形タイプ JP-MI

CAD DOWNLOAD　ステンレス製　受枠一体型　篭受材傾斜タイプ　排水方向選択可

本　体

■ 模式図（グレーチングは省略）

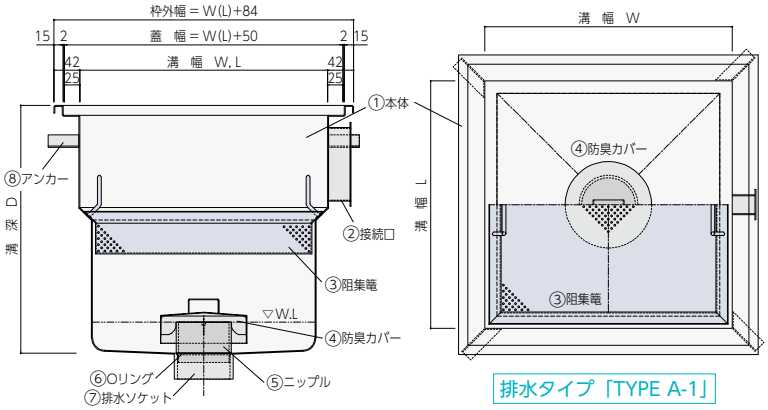

溶接塩ビ樹脂仕様対応可能です（P20参照）

排水タイプ「TYPE A-1」

※排水仕様は「標準排水タイプ」参照

■ 特長

●桝とグレーチング受け枠を一体化したステンレス製の排水桝です。継ぎ目がなく底をR形状にすることで、汚れが付着しにくくお掃除がし易いことが特徴です。

■ 部品構成

※単独桝は無し

番号	部品名	材 質	備 考
①	桝本体	SUS304/t=1.5	
②	接続口		形状:各種※
③	阻集篭		φ3.3×P=10
④	防臭カバー		把手φ6付
⑤	ニップル	SUS304	把手φ6付き、80A
⑥	Oリング	シリコン	
⑦	排水ソケット	SUS304	ハーフソケット、80A
⑧	アンカー	SUS304/t=2.0	

■ 製品一覧

（型番-＊＊：排水下抜き「DT」/横抜き「ST」）

型 式		サイズ		備考
品番	型番	W×L	D(深さ)	篭高さ
JP-MI-	30-＊＊	300	300	H30※
	35-＊＊	350	350	H30※
	40-＊＊	400	400	H50

※D300の排水タイプはTYPE C-1のみ
※規格品以外のサイズも特殊対応可能です。

■ 流入口接続バリエーション

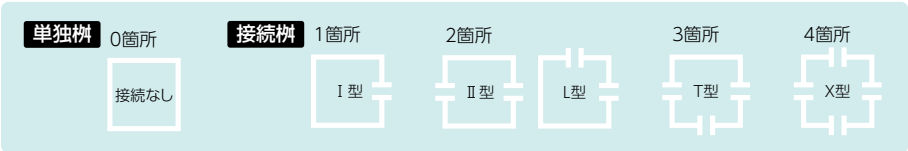

■ 接続口形状バリエーション

※接続口の形状は各ダスター（P11～）に対応しています。また、接続無し（単独桝）も選択できます。

下桝タイプ JP-MU

CAD DOWNLOAD　ステンレス製　篭受材傾斜タイプ　排水方向選択可

本　体

■ 模式図（グレーチングは省略）

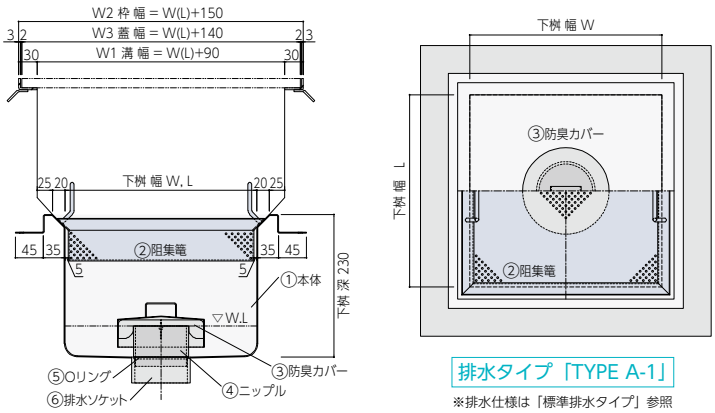

溶接塩ビ樹脂仕様対応可能です（P20参照）

排水タイプ「TYPE A-1」

※排水仕様は「標準排水タイプ」参照

■ 特長

●主にカート洗浄や回転釜の排水桝として、あるいは2階以上の調理場で防水処理が必要なケースで採用されます。ステンレス製で、底部がR形状なため汚れが付きにくくお手入れがし易いです。

■ 部品構成

※単独桝は無し

番号	部品名	材 質	備 考
①	桝本体	SUS304/t=1.5	
②	阻集篭		φ3.3×P=10
③	防臭カバー		把手φ6付
④	ニップル	SUS304	把手φ6付き、80A
⑤	Oリング	シリコン	
⑥	排水ソケット	SUS304	ハーフソケット、80A

■ 製品一覧

（型番-＊＊：排水下抜き「DT」/横抜き「ST」）

型 式		サイズ		備考
品番	型番	W×L	D(深さ)	篭高さ
JP-MU-	30-＊＊	210	200	H50
	35-＊＊	260		
	40-＊＊	310		

※型番の30/35/40はコンクリート桝の溝幅
※規格品以外のサイズも特殊対応可能です。

CAD DOWNROAD　このマークのついている製品は当社HPより図面データのダウンロードができます