出入口ピット SF式 JP-DF-SF

CAD DOWNLOAD　ステンレス製　勾配あり

特長

- グレーチング受け部がスロープ状で、排水効率が良くゴミが溜まり難くなっています。
- グレーチングの目を排水方向に直交させますので、排水の流出防止機能が高いです。
- 排水トラップを標準装備していることで、防臭・防鼠対策に効果的です。
- ステンレス一体化構造により、モルタル仕上げ作業が不要で工期を短縮できます。

部品図

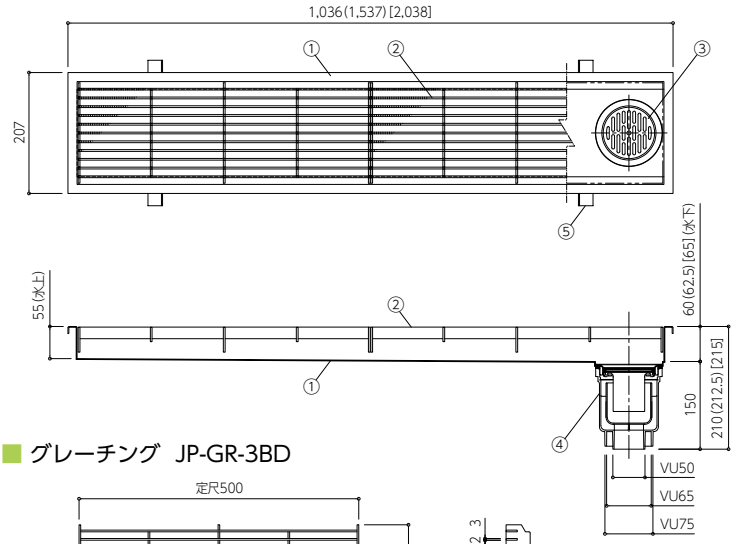

グレーチング JP-GR-3BD

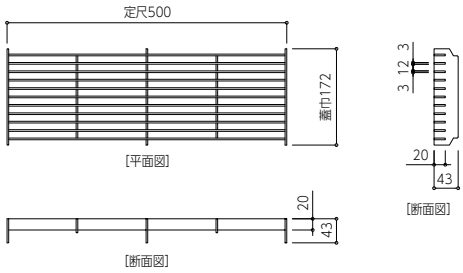

部品構成

番号	部品名	材 質	備 考
①	本体	SUS304	t=1.5
②	グレーチング	SUS304	t=3.0
③	排水目皿	SUS304	φ88
④	塩ビトラップ	塩ビ樹脂	H1:縦引き、I1:横引き
⑤	アンカー	SUS304	t=2.0

適応荷重
歩行荷重：等分布荷重 3.5kN/㎡
たわみ量 1/300
台車荷重：総重量 500kg以下
車輪径φ100以上、直進走行

製品一覧

型 式	製作寸法		グレーチング		備考
品番	枠外	枠内	L	枚数	ー
JP-DF-SF	1,036	1,005	500	2	排水管 φ50
	1,537	1,506	500	3	
	2,038	2,007	500	4	

※規格品以外のサイズも特殊対応可能です

納まり図

縦引きトラップタイプ

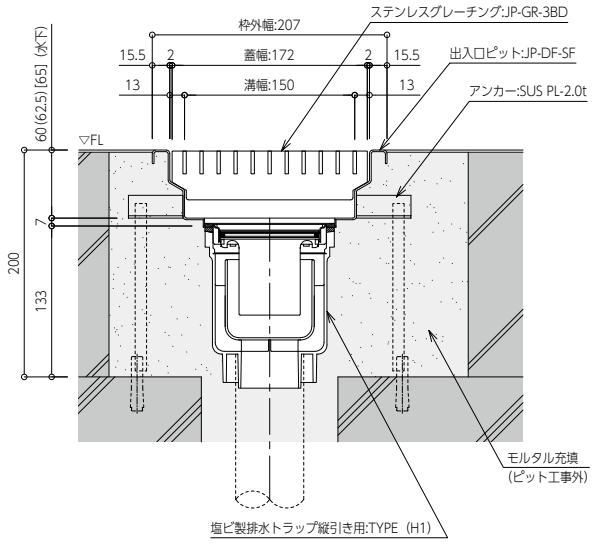

溶接塩ビ樹脂仕様対応可能です（P19参照）

横引きトラップタイプ

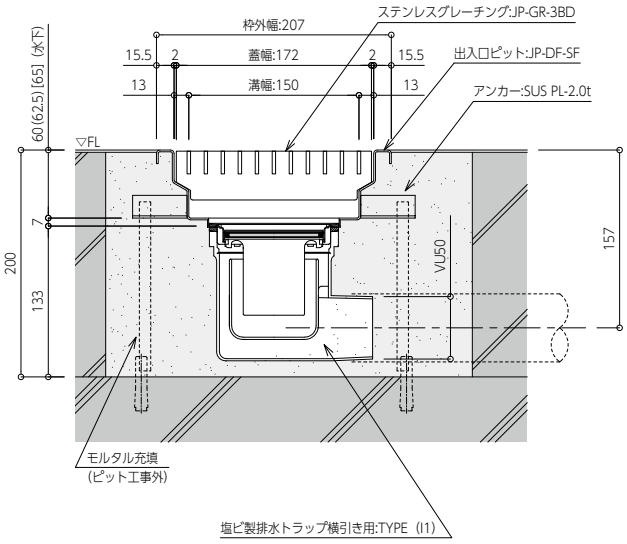

溶接塩ビ樹脂仕様対応可能です（P19参照）