スチールグレーチング（U字溝用）
JPD1FU.R

CAD DOWNLOAD　スチール製　細目　ゴム付

■ 平面図

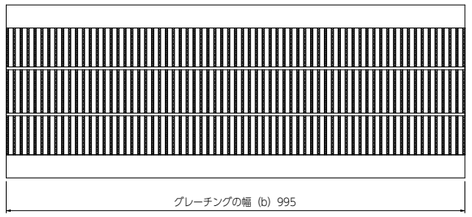

■ 断面図

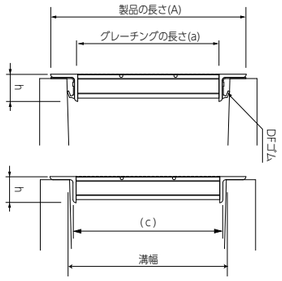

■ 寸法表

側溝用 ／ Dグリップ細目

荷重	溝幅 (mm)	グレーチング 型式	寸法(mm) b×a×h	エンドアングル	(mm) c	製品の長さ	重量 (Kg)	DFゴム付 型式	寸法(mm) b×a×h	エンドアングル	製品の長さ	重量 (Kg)
T-14	150	JPD1FU25-15	995×130×25	L40×5	140	210	12.9	JPD1FU25R15	995×110×25	L40×5	190	12.5
	180	JPD1FU25-18	995×160×25	L40×5	170	240	14.5	JPD1FU25R18	995×140×25	L40×5	220	14.0
	200	JPD1FU25-20	995×180×25	L40×5	190	260	15.5	JPD1FU25R20	995×160×25	L40×5	240	15.0
	240	JPD1FU25-24	995×220×25	L40×5	230	300	17.5	JPD1FU25R24	995×200×25	L40×5	280	17.1
	300	JPD1FU32-30	995×280×32	L40×5	290	360	24.5	JPD1FU32R30	995×260×32	L40×5	340	23.8
	360	JPD1FU38-36	995×340×38	L40×5	350	420	32.6	JPD1FU38R36	995×320×38	L40×5	400	31.7
	450	JPD1FU44-45	995×425×44	L50×6	437	525	47.2	JPD1FU44R45	995×410×44	L50×6	510	46.5
T-6	150	JPD1FU25-15	995×130×25	L40×5	140	210	12.9	JPD1FU25R15	995×110×25	L40×5	190	12.5
	180	JPD1FU25-18	995×160×25	L40×5	170	240	14.5	JPD1FU25R18	995×140×25	L40×5	220	14.0
	200	JPD1FU25-20	995×180×25	L40×5	190	260	15.5	JPD1FU25R20	995×160×25	L40×5	240	15.0
	240	JPD1FU25-24	995×220×25	L40×5	230	300	17.5	JPD1FU25R24	995×200×25	L40×5	280	17.1
	300	JPD1FU32-30	995×280×32	L40×5	290	360	24.5	JPD1FU32R30	995×260×32	L40×5	340	23.8
	360	JPD1FU32-36	995×340×32	L40×5	350	420	28.6	JPD1FU32R36	995×320×32	L40×5	400	27.9
	450	JPD1FU38-45	995×430×38	L40×5	440	510	39.7	JPD1FU38R45	995×410×38	L40×5	490	38.8
T-2	150	JPD1FU25-15	995×130×25	L40×5	140	210	12.9	JPD1FU25R15	995×110×25	L40×5	190	12.5
	180	JPD1FU25-18	995×160×25	L40×5	170	240	14.5	JPD1FU25R18	995×140×25	L40×5	220	14.0
	200	JPD1FU25-20	995×180×25	L40×5	190	260	15.5	JPD1FU25R20	995×160×25	L40×5	240	15.0
	240	JPD1FU25-24	995×220×25	L40×5	230	300	17.5	JPD1FU25R24	995×200×25	L40×5	280	17.1
	300	JPD1FU25-30	995×280×25	L40×5	290	360	20.5	JPD1FU25R30	995×260×25	L40×5	340	20.1
	360	JPD1FU25-36	995×340×25	L40×5	350	420	23.8	JPD1FU25R36	995×320×25	L40×5	400	23.3
	450	JPD1FU25-45	995×430×25	L40×5	440	510	28.5	JPD1FU25R45	995×410×25	L40×5	490	28.1
5.0 kN/㎡	150	JPD1FU25-15	995×130×25	L40×5	140	210	12.9	JPD1FU25R15	995×110×25	L40×5	190	12.5
	180	JPD1FU25-18	995×160×25	L40×5	170	240	14.5	JPD1FU25R18	995×140×25	L40×5	220	14.0
	200	JPD1FU25-20	995×180×25	L40×5	190	260	15.5	JPD1FU25R20	995×160×25	L40×5	240	15.0
	240	JPD1FU25-24	995×220×25	L40×5	230	300	17.5	JPD1FU25R24	995×200×25	L40×5	280	17.1
	300	JPD1FU25-30	995×280×25	L40×5	290	360	20.5	JPD1FU25R30	995×260×25	L40×5	340	20.1
	360	JPD1FU25-36	995×340×25	L40×5	350	420	23.8	JPD1FU25R36	995×320×25	L40×5	400	23.3
	450	JPD1FU25-45	995×430×25	L40×5	440	510	28.5	JPD1FU25R45	995×410×25	L40×5	490	28.1

■ U クリップ

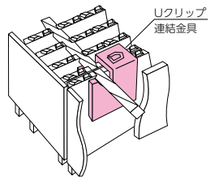

型 式
JPUC-5（ベアリングバー5mm用）

■ DF ゴム断面（リベット止め）

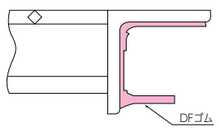

■ 仕様

品 名	材 質	摘 要
スチールピット枠	SS400	フタル酸樹脂(黒ペイント)
スチールグレーチング		溶融亜鉛めっき

備考欄

■ご注文は下記要領でご指示ください。

[JP D 1 FU 25 R 15]
❶ ❷ ❸ ❹ ❺ ❻ ❼

❶ 日本ピット製品　❷ Dグリップ　❸ クロスバーピッチ：100mm
❹ FU型(細目用U字溝)　❺ H：25mm　❻ 騒音低減用ゴム(DFゴム式)
❼ 溝幅：150mm

グレーチング
JP-AGIV（Iバー切削加工）　JP-AGIS（Iバーノーマルスリット）

CAD DOWNLOAD　アルミ製　歩行用

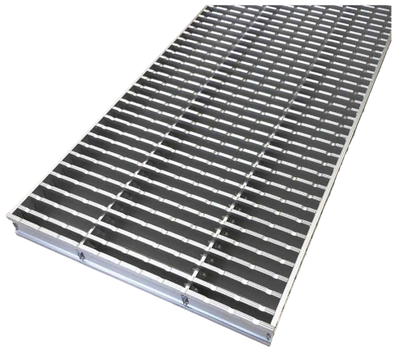

■ 平面図

日本下水道事業団 下水道施設標準図 A-04

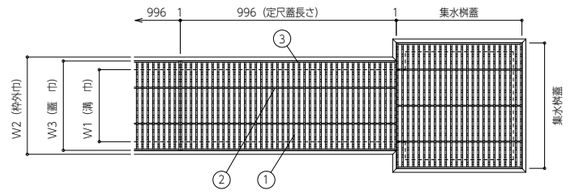

部品構成
①メインバー：A6063S-T5
②クロスバー：A6063S-T5
③エンドバー：A6063S-T5

■ 断面図

JP-AGIV

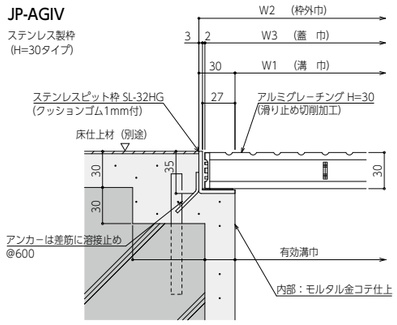

JP-AGIS

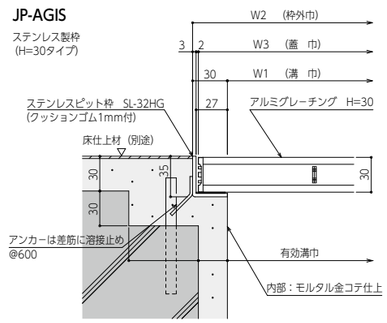

■ 仕様

品 名	材 質	摘 要
ステンレス枠	SUS304	2B
クッション材	塩ビ系ゴム	
アルミメインバー	A603S-T5	アルミニウム合金押出形材 陽極酸化処理 メインバー：切削加工 ノーマルスリット加工
アルミクロスバー		
アルミエンドバー		

■ メインバーの形状

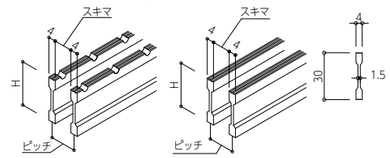

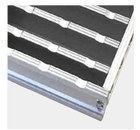
JP-AGIV

JP-AGIS

■ 寸法表 ※ (P) =ピッチ

溝幅 (W1) (mm)	型式	蓋幅 (W3) (mm)	高さ (H) (mm)	P=30 質量 (Kg/枚)	P=20 質量 (Kg/枚)	P=15 質量 (Kg/枚)	P=10 質量 (Kg/枚)	長さ (L) (mm)	枠外幅 (W2) (mm)
100	JP-AGIV /AGIS	150	20	—	1.3	1.7	2.5	996	160
150		200		—	1.8	2.2	3.3		210
200		250		—	2.2	2.8	4.2		260
250		300		—	2.7	3.3	5.0		310
300		350		—	—	3.9	5.8		360
350		400		—	—	—	6.7		410
100		150	25	—	1.7	2.2	3.1	996	160
150		200		—	2.3	2.9	4.1		210
200		250		—	2.8	3.6	5.1		260
250		300		—	3.4	4.3	6.1		310
300		350		—	4.0	5.0	7.1		360
350		400		—	4.5	5.7	8.1		410
100		150	30	1.4	2.0	2.5	3.7	996	160
150		200		1.9	2.7	3.4	4.9		210
200		250		2.4	3.3	4.2	6.1		260
250		300		2.8	4.0	5.1	7.3		310
300		350		3.3	4.7	5.9	8.6		360
350		400		3.8	5.3	6.7	9.8		410

☆規格品以外も製作いたします。
☆コーナー部分は必ず受け枠がまわるようにしてください。
☆寸法表内 ― 部は設計荷重適応外です。

備考欄

◎メインバーの上面に切削加工を施したIバーが抜群のすべり止め効果を発揮します。
◎蓋がアルミ製で軽いので保守点検時の蓋の開閉が楽に行えます。

■**設計注意事項**
1) 適応荷重は、床用3,530N/㎡(360kgf/㎡)とする。
※キロニュートン計算式
N(kN)=Kgf(ton)×9.80665

■ご注文は下記要領でご指示ください。

[JP−AGIV 150 30 15]
❶ ❷ ❸ ❹ ❺

❶ 日本ピット製品
❷ 材質･形状：アルミIバー切削加工タイプ
❸ 溝寸法(W1)：150mm
❹ H寸法：30mm
❺ ピッチ：15mm

[JP−AGIS 150 30 15]
❶ ❷ ❸ ❹ ❺

❶ 日本ピット製品
❷ 材質･形状：アルミIバーノーマルスリットタイプ
❸ 溝寸法(W1)：150mm
❹ H寸法：30mm
❺ ピッチ：15mm

CAD DOWNLOAD　このマークのついている製品は当社HPより図面データのダウンロードができます