グレーチング

JP-SG-C（標準仕様）　JP-SG-K（補強仕様）

CAD DOWNLOAD　樹脂製　逆目　歩行用

■ 平面図

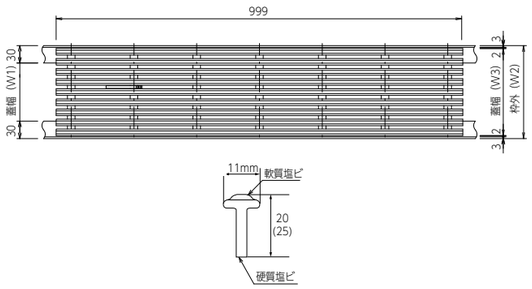

■ 断面図

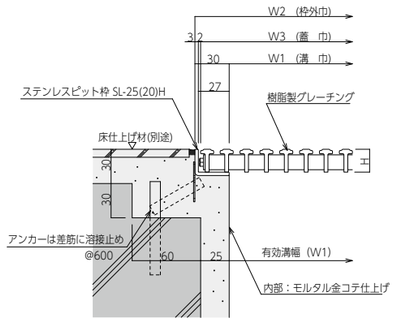

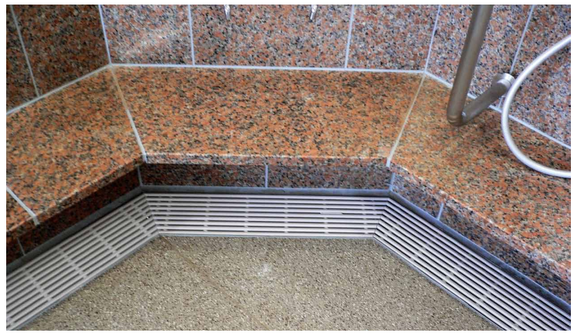

(注) 1) 強酸性、強アルカリ性の洗剤は使用しないでください。
2) 樹脂製ですので丁寧にお取扱いください。破損の原因となります。

■ 仕様

品名	材質	摘要
ステンレスピット枠	SUS304	アンカー/鉄
JP-SG-C JP-SG-K	硬質、軟質(PVC) クロスバー、ナット、ワッシャー(SUS)	抗菌、防カビ仕様 カラー:9種類

☆規格品以外も製作いたします。
☆コーナー部分は必ず受枠がまわるようにしてください。
☆斜め加工も製作いたします。

〈注意〉製品を長時間壁等に立て掛けたり、斜め置きしたりするとソリが発生することがあります。必ず平らな場所に安定した状態で保管してください。

〈注意〉製品には抗菌・防カビ処理をしていますが付着した汚れを栄養源にカビが生えることがあります。清潔にご使用いただくため清掃によるメンテナンスをお願いします。

■ カラー

※ご注文の際は、必ず色をご指定ください。

B(ベージュ)　G(ライトグレー)　S(ホワイト)　P(ピンク)　D(ダークグレー)　C(ブラウン)　K(ブラック)

■ 寸法表　標準仕様

溝幅 (W1) (mm)	型式	蓋幅 (W3) (mm)	高さ (H) (mm)	ピッチ(P) スキマ(S) (mm)	質量 (kg/枚)	長さ (L) (mm)	耐荷重 kN(kgf)	枠外幅 (W2) (mm)
100	JP-SG-C150H20	150	20	P=17 S=6	1.8	999	1.5(150)	160
	JP-SG-C150H25		25		2.0		2.0(200)	
150	JP-SG-C200H20	200	20		2.4		1.0(100)	210
	JP-SG-C200H25		25		2.7		1.5(150)	
200	JP-SG-C250H20	250	20		3.0		1.0(100)	260
	JP-SG-C250H25		25		3.3		1.5(150)	
250	JP-SG-C300H20	300	20		3.6		1.0(100)	310
	JP-SG-C300H25		25		4.0		1.5(150)	

■ 寸法表　補強仕様

溝幅 (W1) (mm)	型式	蓋幅 (W3) (mm)	高さ (H) (mm)	ピッチ(P) スキマ(S) (mm)	質量 (kg/枚)	長さ (L) (mm)	耐荷重 kN(kgf)	枠外幅 (W2) (mm)
100	JP-SG-K150H20	150	20	P=17 S=6	2.3	999	2.0(200)	160
	JP-SG-K150H25		25		2.5		2.0(200)	
150	JP-SG-K200H20	200	20		3.1		2.0(200)	210
	JP-SG-K200H25		25		3.4		2.0(200)	
200	JP-SG-K250H20	250	20		3.9		2.0(200)	260
	JP-SG-K250H25		25		4.2		2.0(200)	
250	JP-SG-K300H20	300	20		4.7		1.5(150)	310
	JP-SG-K300H25		25		5.1		2.0(200)	
300	JP-G-K350H20	350	20		5.5		1.0(100)	360
	JP-SG-K350H25		25		6.0		1.5(150)	
350	JP-SG-K400H25	401	25		6.8		1.0(100)	410

備考欄

◎全ての蓋が把手付きなのでお手入れが楽にできます。
◎表面はやわらかい軟質樹脂を使用しています。
◎すき間は6ミリ、素足にやさしい製品です。
◎車イスやストレッチャーなど重量物もスムーズに通れます。

■設計注意事項
1) 寸法表を参考にしてください。
2) 適応荷重は局部荷重とし除荷後の残留変形値が1mm以内を基準とします。
3) グレーチングの長さの最低寸法は150mm、最長寸法は1,305mmです。
4) ご希望の寸法に製作できない場合もございますので、事前にご確認願います。
5) 溝幅300を超える場所や厨房などでワゴンが通るなど、強度が必要な場所は補強仕様をご使用ください。

■ご注文は下記要領でご指示ください。

[JP−SG−C−150 25 B]
❶ ❷ ❸ ❹ ❺

❶ 日本ピット製品　❷ 材質・形状：樹脂製グレーチング
❸ 溝寸法(W1)：150mm
❹ H寸法：25mm
❺ 色：ベージュ

グレーチング（一般歩行用）JP-SG-A

CAD DOWNLOAD　樹脂製　歩行用

■ 平面図

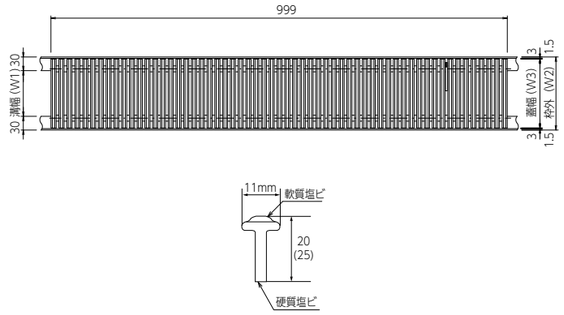

■ 断面図

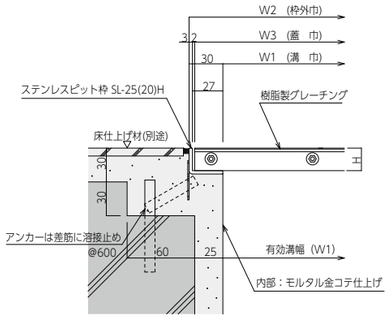

(注) 1) 強酸性、強アルカリ性の洗剤は使用しないでください。
2) 樹脂製ですので丁寧にお取扱いください。破損の原因となります。

■ 仕様

品名	材質	摘要
ステンレスピット枠	SUS304	アンカー/鉄
JP-SG-A	硬質、軟質(PVC) クロスバー、ナット、ワッシャー(SUS)	抗菌、防カビ仕様 カラー:9種類

☆規格品以外も製作いたします。
☆コーナー部分は必ず受枠がまわるようにしてください。
☆斜め加工も製作いたします。

〈注意〉
※製品を長時間壁等に立て掛けたり、斜め置きしたりするとソリが発生することがあります。必ず平らな場所に安定した状態で保管してください。
※製品には抗菌・防カビ処理をしていますが付着した汚れを栄養源にカビが生えることがあります。清潔にご使用いただくため清掃によるメンテナンスをお願いします。

■ カラー

※ご注文の際は、必ず色をご指定ください。

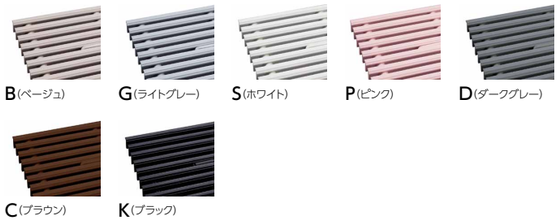

B(ベージュ)　G(ライトグレー)　S(ホワイト)　P(ピンク)　D(ダークグレー)　C(ブラウン)　K(ブラック)

■ 寸法表　標準仕様

溝幅 (W1) (mm)	型式	蓋幅 (W3) (mm)	高さ (H) (mm)	ピッチ(P) スキマ(S) (mm)	質量 (kg/枚)	長さ (L) (mm)	耐荷重 kN(kgf)	枠外幅 (W2) (mm)
100	JP-SG-A151H20	151	20	P=17 S=6	1.6	999	1.0(100)	160
	JP-SG-A151H25		25		1.9		1.5(150)	
150	JP-SG-A201H20	201	20		2.2		1.0(100)	210
	JP-SG-A201H25		25		2.5		1.0(100)	
200	JP-SG-A251H20	251	20		2.7		1.0(100)	260
	JP-SG-A251H25		25		3.1		1.0(100)	
250	JP-SG-A301H25	301	25		3.7		1.0(100)	310

備考欄

◎全ての蓋が把手付きなのでお手入れが楽にできます。
◎表面はやわらかい軟質樹脂を使用しています。
◎すき間は6ミリ、素足にやさしい製品です。
◎車イスやストレッチャーなど重量物もスムーズに通れます。

■設計注意事項
1) 寸法表を参考にしてください。
2) 適応荷重は局部荷重とし除荷後の残留変形値が1mm以内を基準とします。
3) ご希望の寸法に製作できない場合もございますので、事前にご確認願います。

■ご注文は下記要領でご指示ください。

[JP−SG−A−150 25]
❶ ❷ ❸ ❹

❶ 日本ピット製品　❷ 材質・形状：樹脂製グレーチング
❸ 溝寸法(W1)：150mm
❹ H寸法：25mm

CAD DOWNLOAD　このマークのついている製品は当社HPより図面データのダウンロードができます